piFLOW®p

- Простота установки и чистки
- Разработан прежде всего для транспортировки пищевых, химических и фармацевтических продуктов
- Решение для транспортировки без пыли
- Качество стали ASTM 316L
- Запатентованная технология COAX®
- Низкий уровень шума
- Степень фильтрации фильтра 0,5 µm
- Автоматическая очистка фильтра
- Резиновые и пластиковые элементы конвейера являются антистатическими
- Все материалы, контактирующие с транспортируемыми объектами, отвечают требованиям FDA, USDA and 3-A

Техническая информация

Описание	Устройство	Стоимость
Материал		ASTM 316L, EPDM, NBR, PTFE, PET, PA, Al, SS, PP
Диапазон температур	°C	0-60
Вес	kg	86
Покрытие	Ra	0.6
Макс. давление подачи	MPa	0.7
Диапазон давления подачи	MPa	0.4-0.6
Диапазон потребления воздуха	Nl/s	60-84
Диапазон вакуума	-kPa	60-75
Диапазон уровня шума	dBA	69-77
Площадь фильтра	m²	7.00
Мин. размер частиц	µm	0.5
Объем загружаемого материала	l	56
Макс. давление подачи. - сервопривод	MPa	0.4

Поток вакуума

Давление подачи MPa	Потребление воздуха Nl/s	Поток вакуума(Nl/s) при разных уровнях вакуума (-кПа)								Максимальный вакуум -kPa
		0	10	20	30	40	50	60	70	
0.40	60	240	139	91	58	38	19.2	4.8	-	60
0.50	72	274	158	106	67	41	30	16.8	8.6	70
0.60	84	288	168	125	82	43	29	24.0	16.8	75

Порядок оформления заказа

Описание	Код продукта
piFLOW®p, piPREMIUM1200, Гофрированный фильтр 06, Входное отверстие шланга Ø 102 (4"), Объем 56L, Раствор конуса, Без управления, Антистатичный, из алюминия, Отсутствие специализированной документации, Инструкция на английском (Великобритания)	P.P120L.P6.102.56.C.0.AAL.0.GB

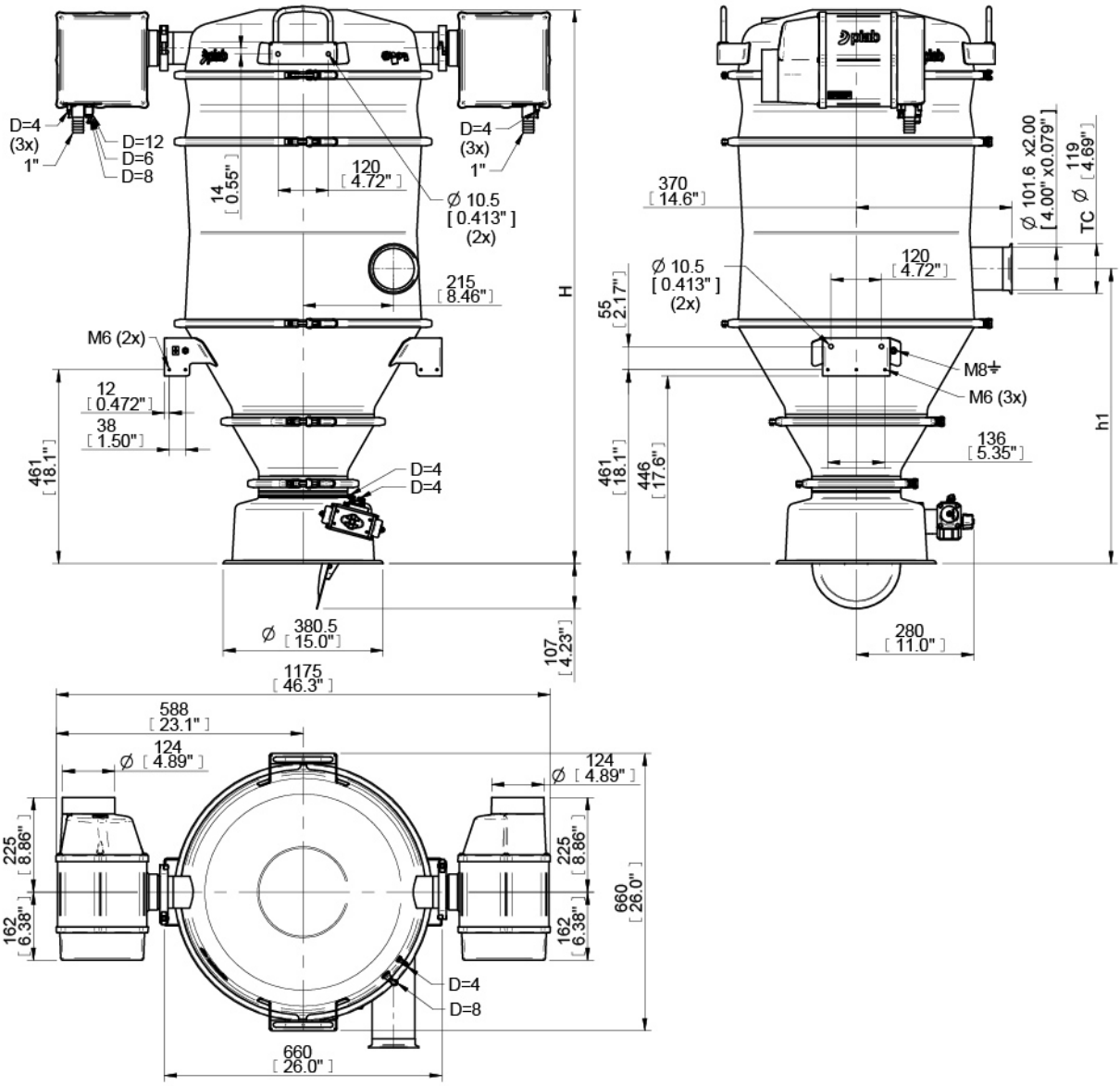

H	1598 [62,9"]
h1	701 [27,6"]

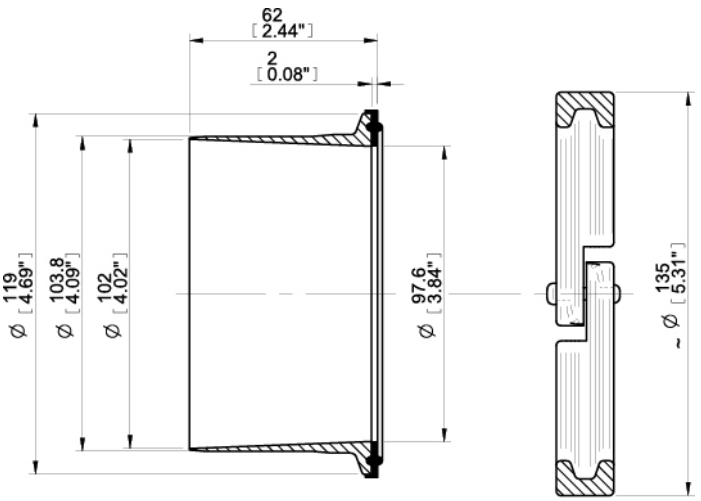

Порядок оформления заказа на рекомендуемые запасные части

Описание	Номер в каталоге
Гофрированный фильтр L=597	0112312
Уплотнитель фильтра 125 NBR	0103953/1
Модульное уплотнение пластины фильтра 56 NBR	0106143/1
Модульное уплотнение пластины фильтра 21 NBR	0103947/1
Модульное уплотнение 33 NBR	0103948/1
Модульное уплотнение 56 NBR	0106142/1
Уплотнение донного клапана 180 NBR	0103952/1