piFLOW®p

- Простота установки и чистки
- Разработан прежде всего для транспортировки пищевых, химических и фармацевтических продуктов
- Решение для транспортировки без пыли
- Качество стали ASTM 316L
- Запатентованная технология COAX®
- Низкий уровень шума
- Степень фильтрации мешочного фильтра 5 µm
- Автоматическая очистка фильтра
- Резиновые и пластиковые элементы конвейера являются антистатическими
- Все материалы, контактирующие с транспортируемыми объектами, отвечают требованиям FDA, USDA and 3-A

Техническая информация

Описание	Устройство	Стоимость
Материал		ASTM 316L, EPDM, NBR, ePTFE, PET, PA, Al, SS, PP
Диапазон температур	°C	0-60
Вес	kg	43
Покрытие	Ra	0.6
Макс. давление подачи	MPa	0.7
Диапазон давления подачи	MPa	0.4-0.6
Диапазон потребления воздуха	Nl/s	40-56
Диапазон вакуума	-kPa	60-75
Диапазон уровня шума	dBA	69-77
Площадь фильтра	m²	0.69
Мин. размер частиц	µm	5.0
Объем загружаемого материала	l	33
Макс. давление подачи. - сервопривод	MPa	0.4

Поток вакуума

Давление подачи MPa	Потребление воздуха Nl/s	Поток вакуума(Nl/s) при разных уровнях вакуума (-кПа)								Максимальный вакуум -kPa
		0	10	20	30	40	50	60	70	
0.40	40	157	87	61	38	26	12.8	3.2	-	60
0.50	48	167	98	70	45	27	19.8	11.2	5.8	70
0.60	56	170	106	83	54	29	19.2	16.0	11.2	75

Порядок оформления заказа

Описание	Код продукта
piFLOW®p, piPREMIUM800, Текстильный фильтр 06, Входное отверстие шланга Ø 63 (2 1/2”), Объем 33L, Раствор конуса, Без управления, Антистатичный, из алюминия, Отсутствие специализированной документации, Инструкция на английском (Великобритания)	P.P80L.TX6.63.33.C.0.AAL.0.GB

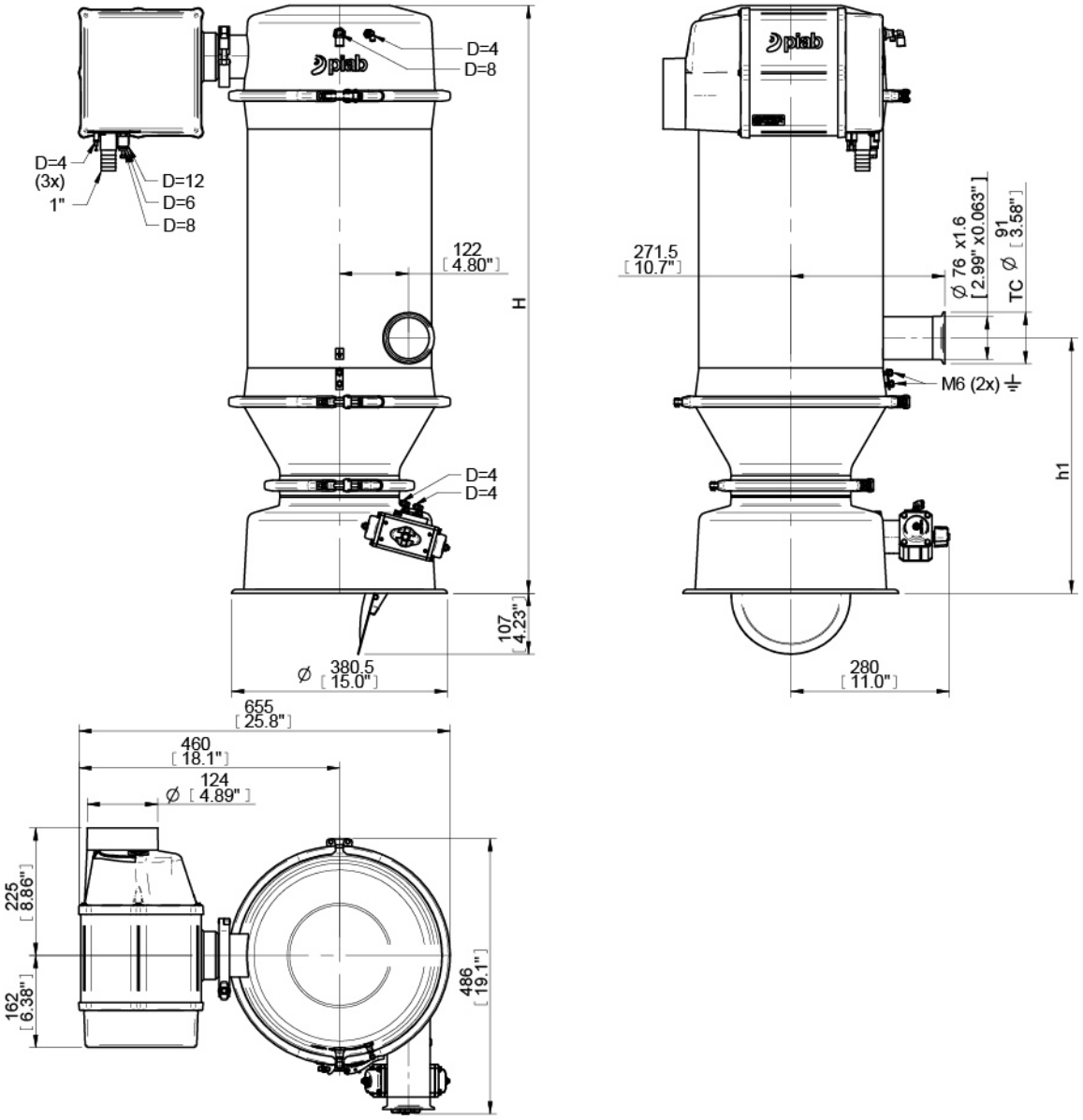

H	1526 [60,1"]
h1	683 [26,9"]

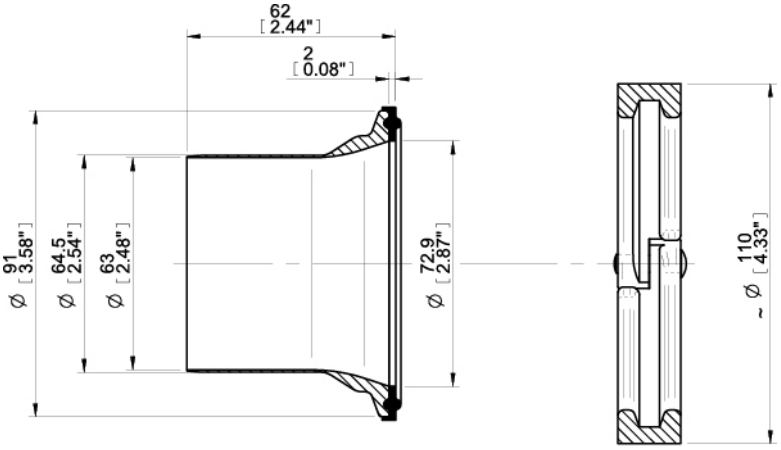

Порядок оформления заказа на рекомендуемые запасные части

Описание	Номер в каталоге
Текстильный фильтр D=125 L=610	0115357
Уплотнитель фильтра 125 NBR	0103953/1
Модульное уплотнение пластины фильтра33 NBR	0103949/1
Модульное уплотнение пластины фильтра 21 NBR	0103947/1
Модульное уплотнение 33 NBR	0103948/1
Уплотнение донного клапана 180 NBR	0103952/1