piFLOW®p

- Простота установки и чистки
- Разработан прежде всего для транспортировки пищевых, химических и фармацевтических продуктов
- Решение для транспортировки без пыли
- Качество стали ASTM 316L
- Запатентованная технология COAX®
- Низкий уровень шума
- Степень фильтрации мешочного фильтра 5 µm
- Автоматическая очистка фильтра
- Резиновые и пластиковые элементы конвейера являются антистатическими
- Все материалы, контактирующие с транспортируемыми объектами, отвечают требованиям FDA, USDA and 3-A

Техническая информация

Описание	Устройство	Стоимость
Материал		ASTM 316L, EPDM, NBR, ePTFE, PET, PA, Al, SS, PP
Диапазон температур	°C	0-60
Вес	kg	19
Покрытие	Ra	0.6
Макс. давление подачи	MPa	0.7
Диапазон давления подачи	MPa	0.4-0.6
Диапазон потребления воздуха	Nl/s	10-14
Диапазон вакуума	-kPa	60-75
Диапазон уровня шума	dBA	69-77
Площадь фильтра	m²	0.09
Мин. размер частиц	µm	5.0
Объем загружаемого материала	l	7
Макс. давление подачи. - сервопривод	MPa	0.4

Поток вакуума

Давление подачи MPa	Потребление воздуха Nl/s	Поток вакуума(Nl/s) при разных уровнях вакуума (-кПа)								Максимальный вакуум -kPa
		0	10	20	30	40	50	60	70	
0.40	10	40	23.2	15.2	9.6	6.4	3.2	0.80	-	60
0.50	12	46	26	17.6	11.2	6.8	5.0	2.8	1.4	70
0.60	14	48	28	20.8	13.6	7.2	4.8	4.0	2.8	75

Спецификации, которые могут быть изменены без уведомления

Порядок оформления заказа

Описание	Код продукта
piFLOW®p, piPREMIUM200, Текстильный фильтр 02, Входное отверстие шланга Ø 38(1 1/2”), Объем 7L, Раствор конуса, Без управления, Антистатичный, из алюминия, Отсутствие специализированной документации, Инструкция на английском (Великобритания)	P.P200.TX2.38.7.C.0.AAL.0.GB

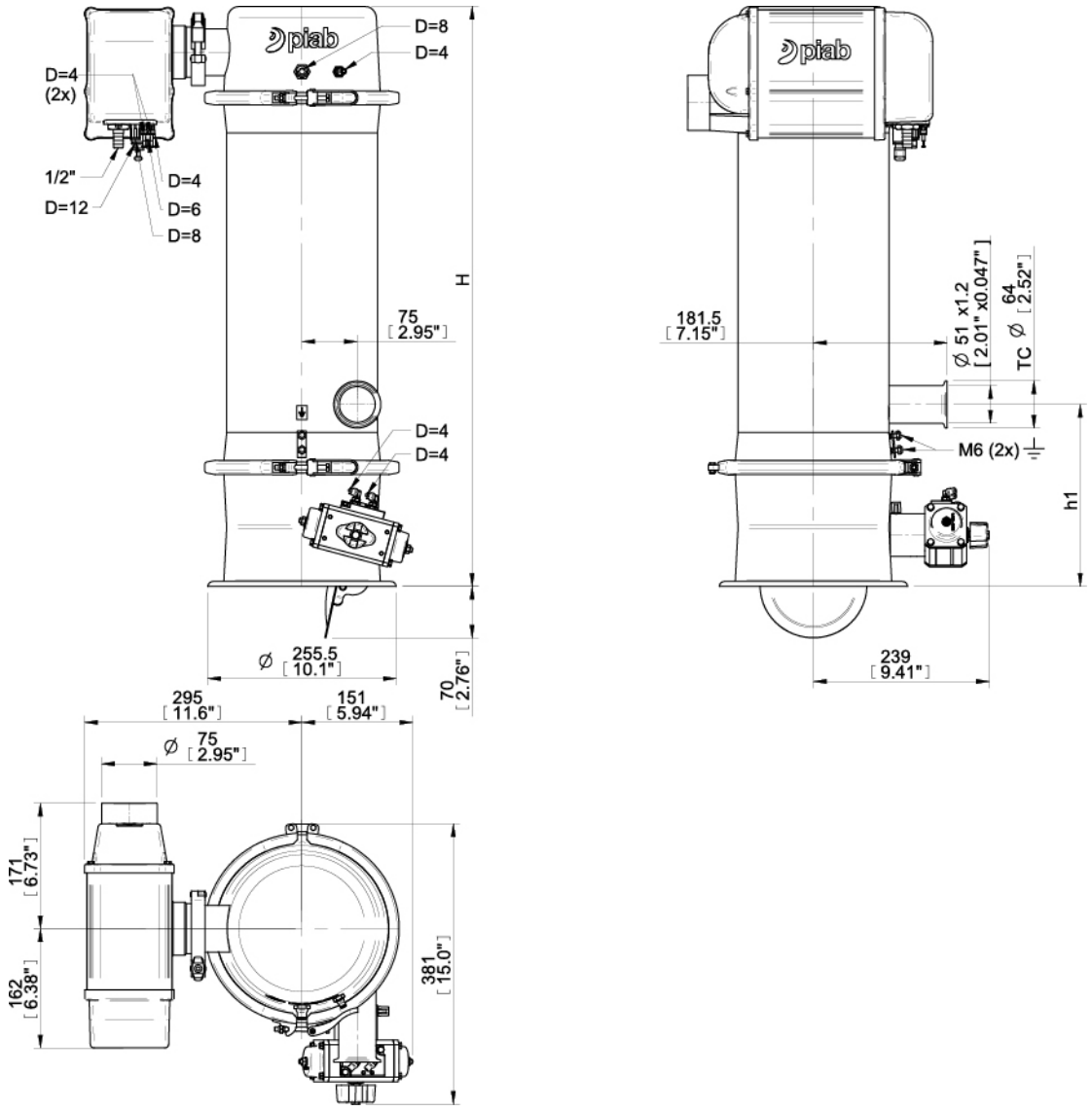

H	768 [30,2"]
h1	372 [14,6"]

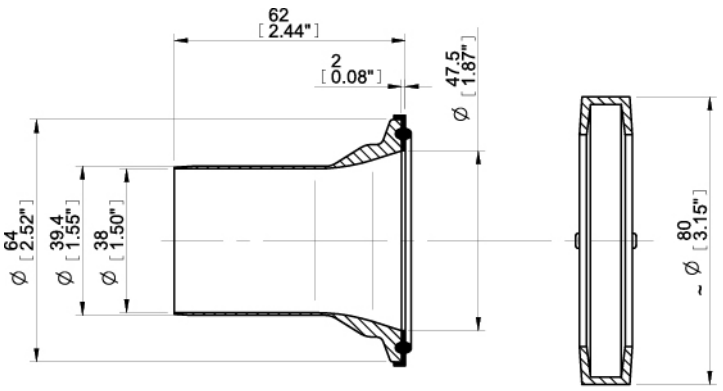

Порядок оформления заказа на рекомендуемые запасные части

Описание	Номер в каталоге
Текстильный фильтр D=125 L=220	0115355
Уплотнитель фильтра 125 NBR	0103953/1
Модульное уплотнение пластины фильтра 21 NBR	0103947/1
Уплотнение донного клапана125 NBR	0106603/1