piFLOW®p

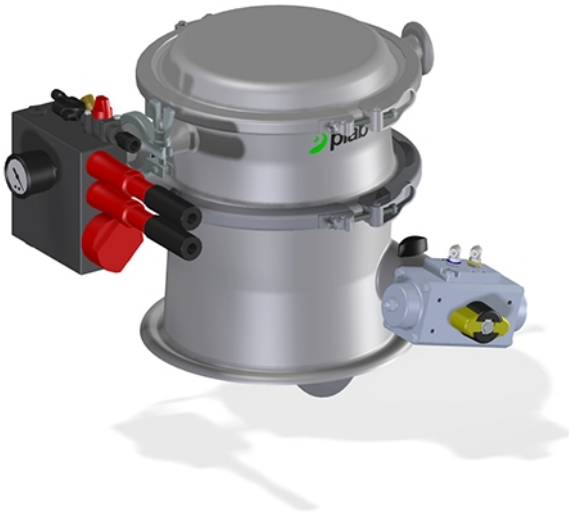

- Простота установки и чистки
- Разработан прежде всего для транспортировки пищевых, химических и фармацевтических продуктов
- Решение для транспортировки без пыли
- Качество стали ASTM 316L
- Запатентованная технология COAX®
- Низкий уровень шума
- Степень фильтрации фильтра 0,5 µm
- Автоматическая очистка фильтра
- Небольшая высота
- Резиновые и пластиковые элементы конвейера являются антистатическими
- Все материалы, контактирующие с транспортируемыми объектами, отвечают требованиям FDA, USDA and 3-A

Техническая информация

Описание	Устройство	Стоимость
Материал		ASTM 316L, EPDM, NBR, PTFE, PET, PA, Al, SS, PP
Диапазон температур	°C	0-60
Вес	kg	10
Покрытие	Ra	0.6
Макс. давление подачи	MPa	0.7
Диапазон давления подачи	MPa	0.4-0.6
Диапазон потребления воздуха	Nl/s	2.5-3.5
Диапазон вакуума	-kPa	60-75
Диапазон уровня шума	dBA	70-73
Площадь фильтра	m²	0.08
Мин. размер частиц	µm	0.5
Объем загружаемого материала	l	2
Макс. давление подачи. - сервопривод	MPa	0.4

Поток вакуума

Давление подачи MPa	Потребление воздуха Nl/s	Поток вакуума(Nl/s) при разных уровнях вакуума (-кПа)								Максимальный вакуум -kPa
		0	10	20	30	40	50	60	70	
0.40	2.5	10.0	5.8	3.8	2.4	1.6	0.8	0.20	-	60
0.50	3.0	11.4	6.6	4.4	2.8	1.7	1.2	0.7	0.36	70
0.60	3.5	12.0	7.0	5.2	3.4	1.8	1.2	1.0	0.7	75

Спецификации, которые могут быть изменены без уведомления

Порядок оформления заказа

Описание	Код продукта
piFLOW®p, piPREMIUM64, Гофрированный фильтр 00, Входное отверстие TC Ø 25(1”), Объем 2L, Раствор конуса, Без управления, Антистатичный, из алюминия, Отсутствие специализированной документации, Инструкция на английском (Великобритания)	P.P64.P0.25T.2.C.0.AAL.0.GB

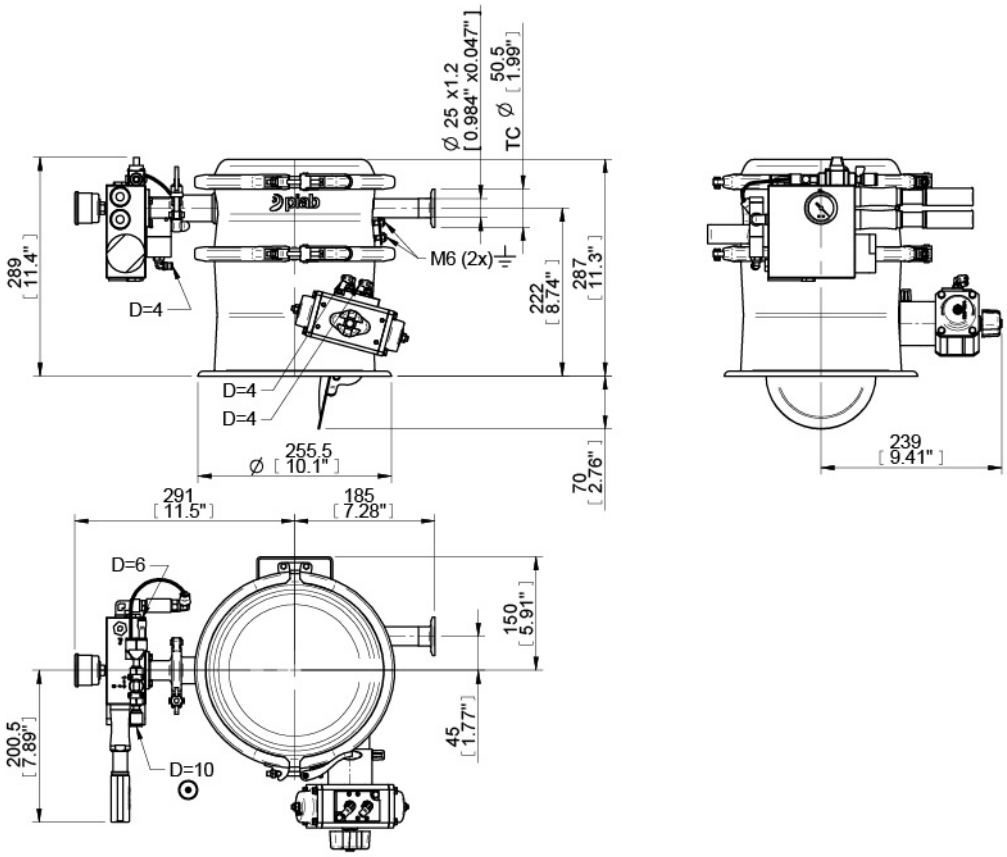

Порядок оформления заказа на рекомендуемые запасные части

Описание	Номер в каталоге
Гофрированный фильтр Ø61/58 L182 M27x1,5	0114056
Модульное уплотнение 21 NBR	0103946/1
Модульное уплотнение пластины фильтра 21 NBR	0103947/1
Уплотнение донного клапана125 NBR	0106603/1